Серия кухонь«Тоскана»
Стол-тумба 300 мм

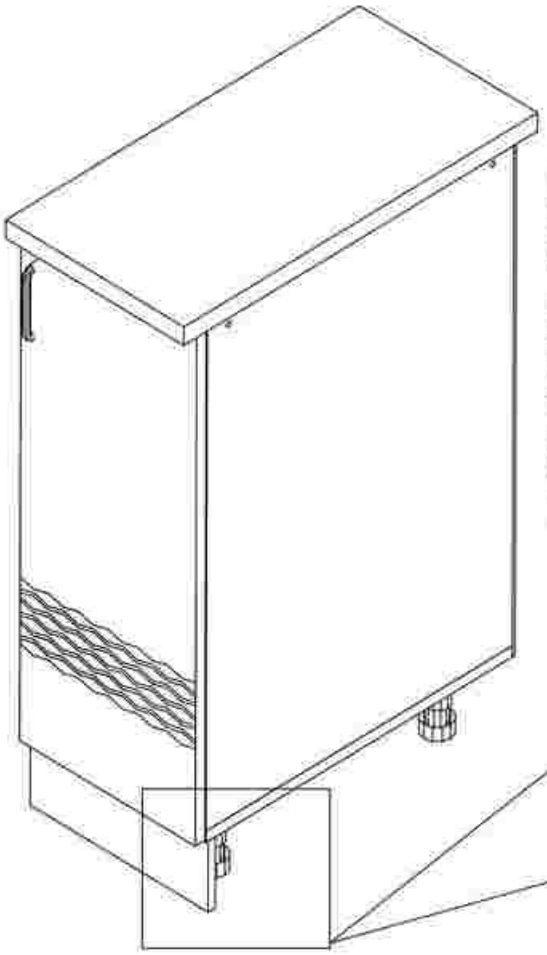

1.(MIK09) Задняя стенка ДВПО 720*300*4 - 1
2.(MIK13) Левая стенка 704*520*16 - 1
3.(MIK11) Правая стенка 704*520*16 - 1
4.(MIK28) Полка Т-300 476*268*16 - 2
5.(MIK37) Цоколь 300 300*100*12 - 1
6.(MIK38) Столешница 300*600*26 - 1
7.(MIK40) Дно тумбы 300 300*520*16 - 1
8.(MIK41) Фасад 716*296 716*296*16 - 1
9.(MIK64) Монтажка Т-300) 268*72*16 - 1

ООО «Мебель торг плюс»

Mebeltp.ru

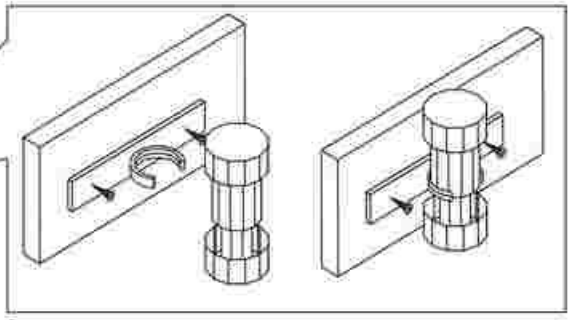

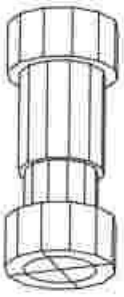

Ф19101

x4



Ф19102

x2



Ш01100

x24

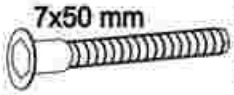

Ф01000

x8

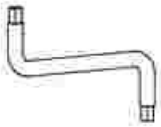

Ф02000

x1



Ф07000

x8

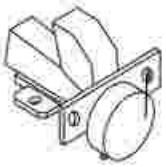

Ф12000

x2



Ш03000

x18



Ш01300

x4



Ф06121

x1

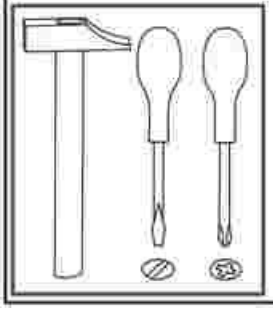



Ф03000

x4



Ш01000

x4

Для более быстрой и качественной сборки изделий, рекомендуем пользоваться услугами специалистов.
Предприятие изготовитель оставляет за собой право на замену фурнитуры и комплектующих.

1

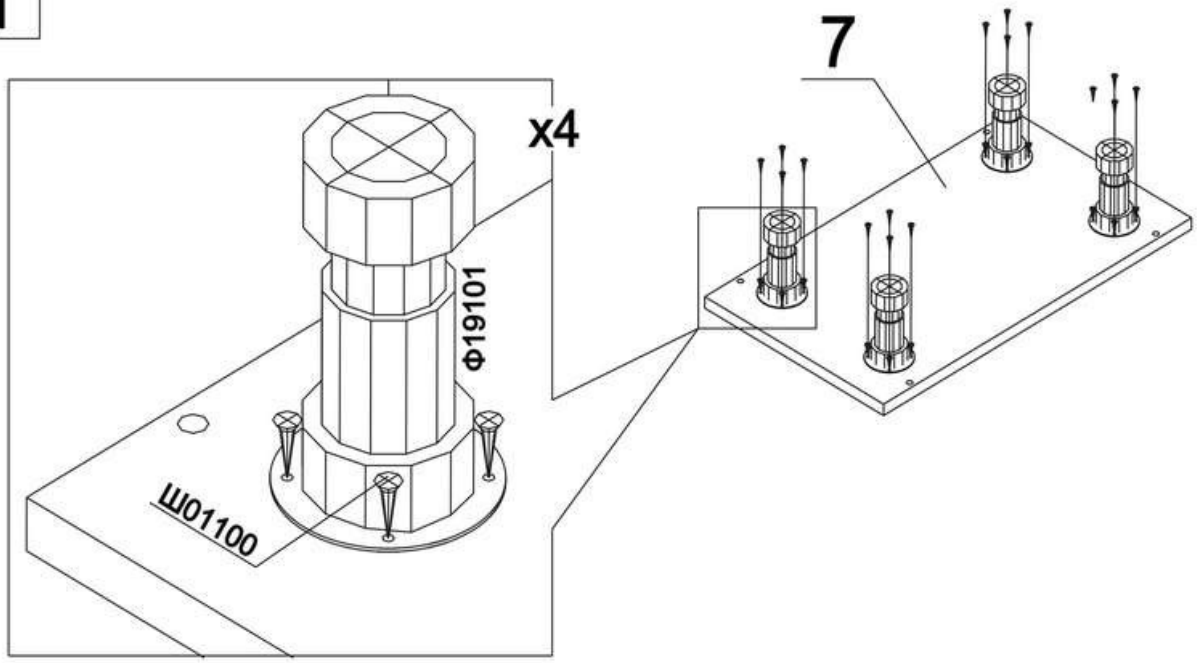

2

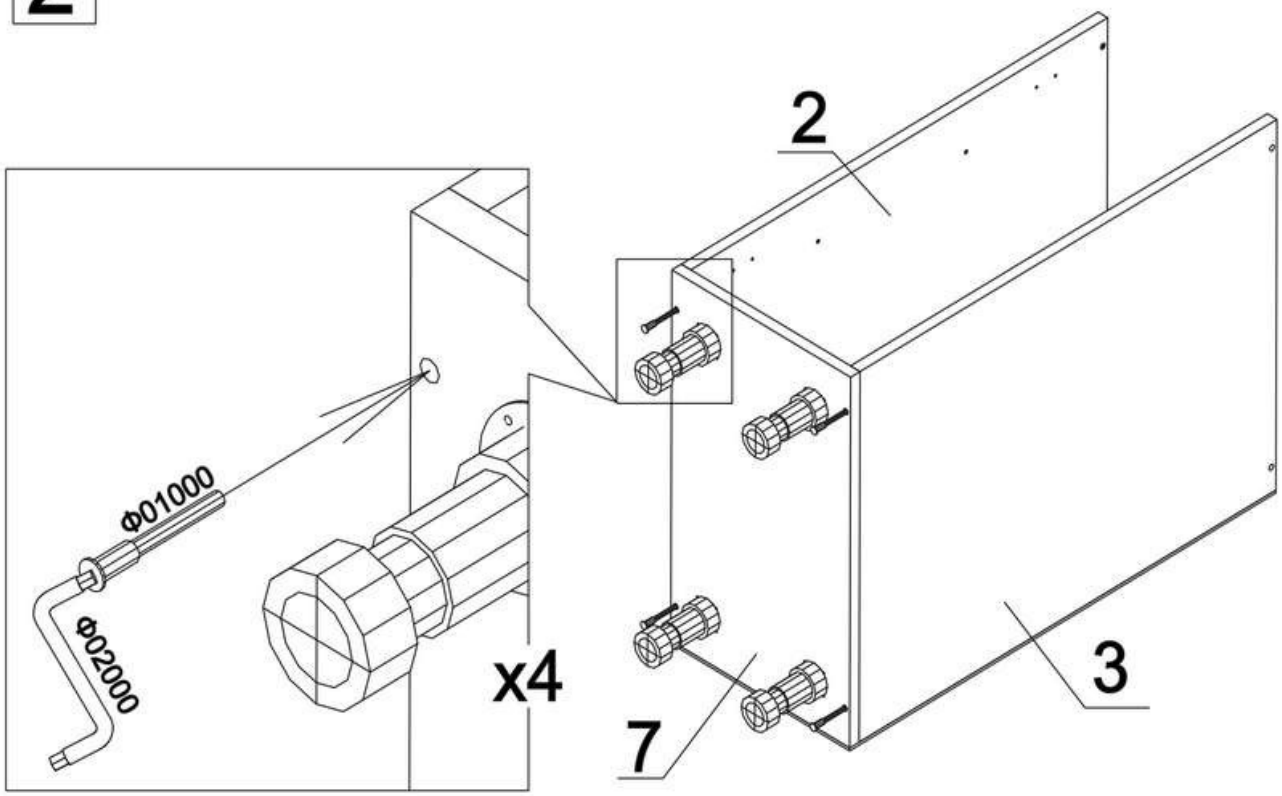

ООО «Мебель торг плюс»

Mebeltp.ru

ООО «Мебель торг плюс»
Mebeltp.ru

3

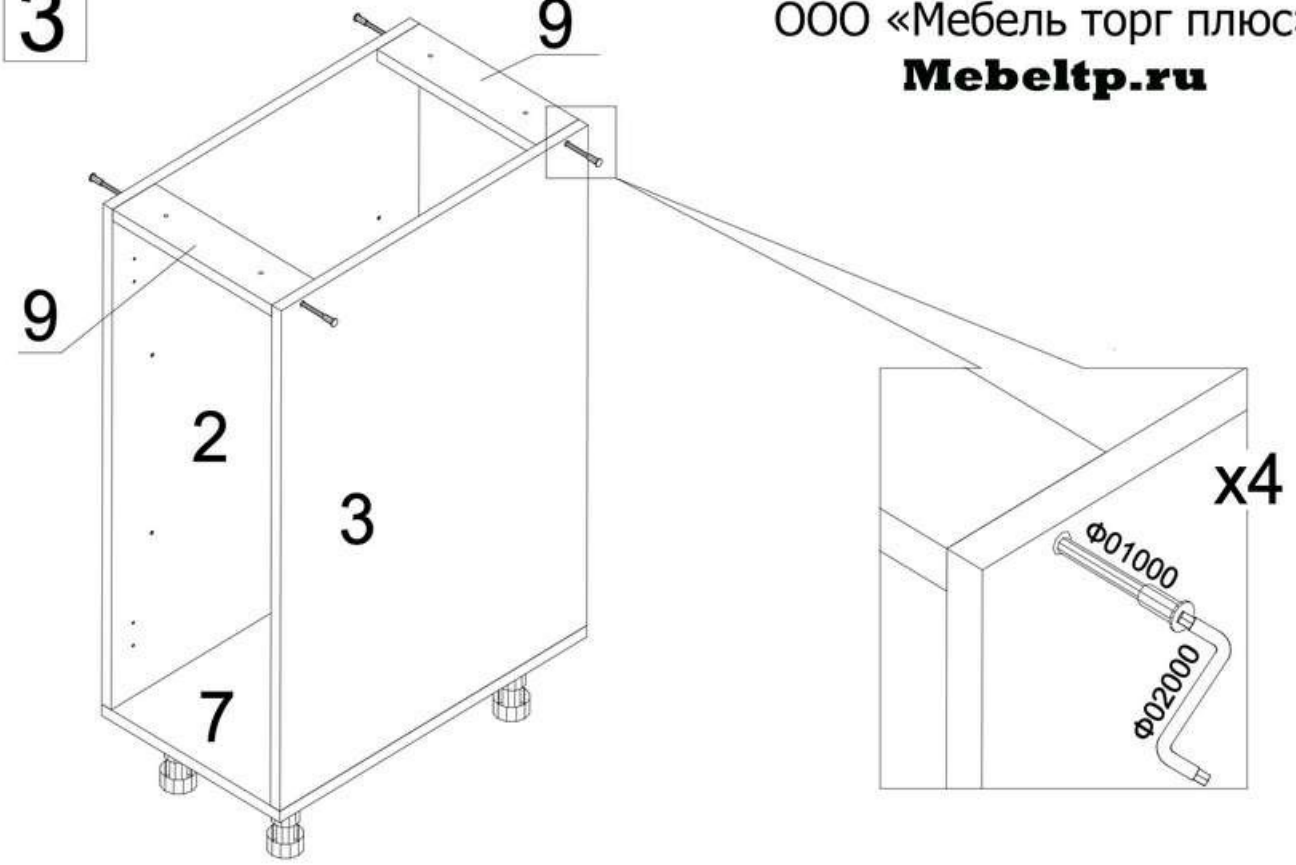

4

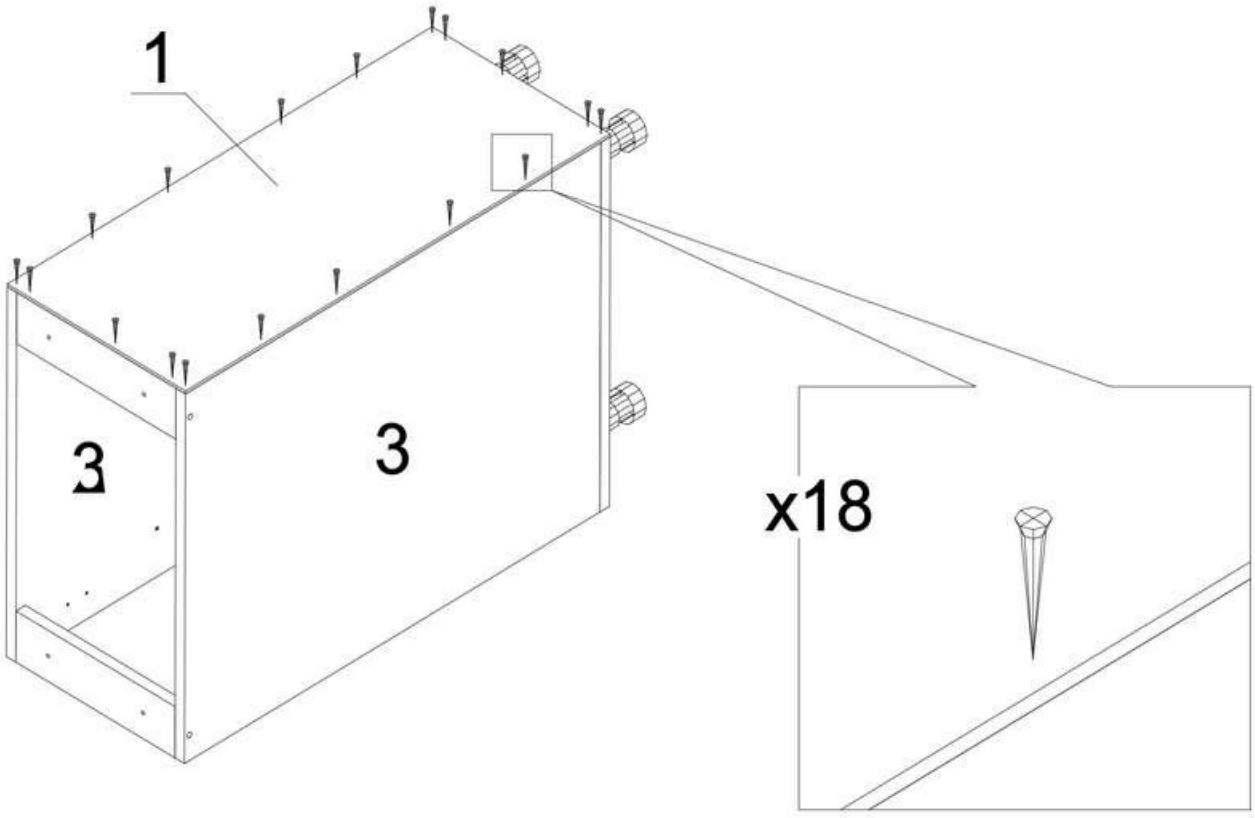

5

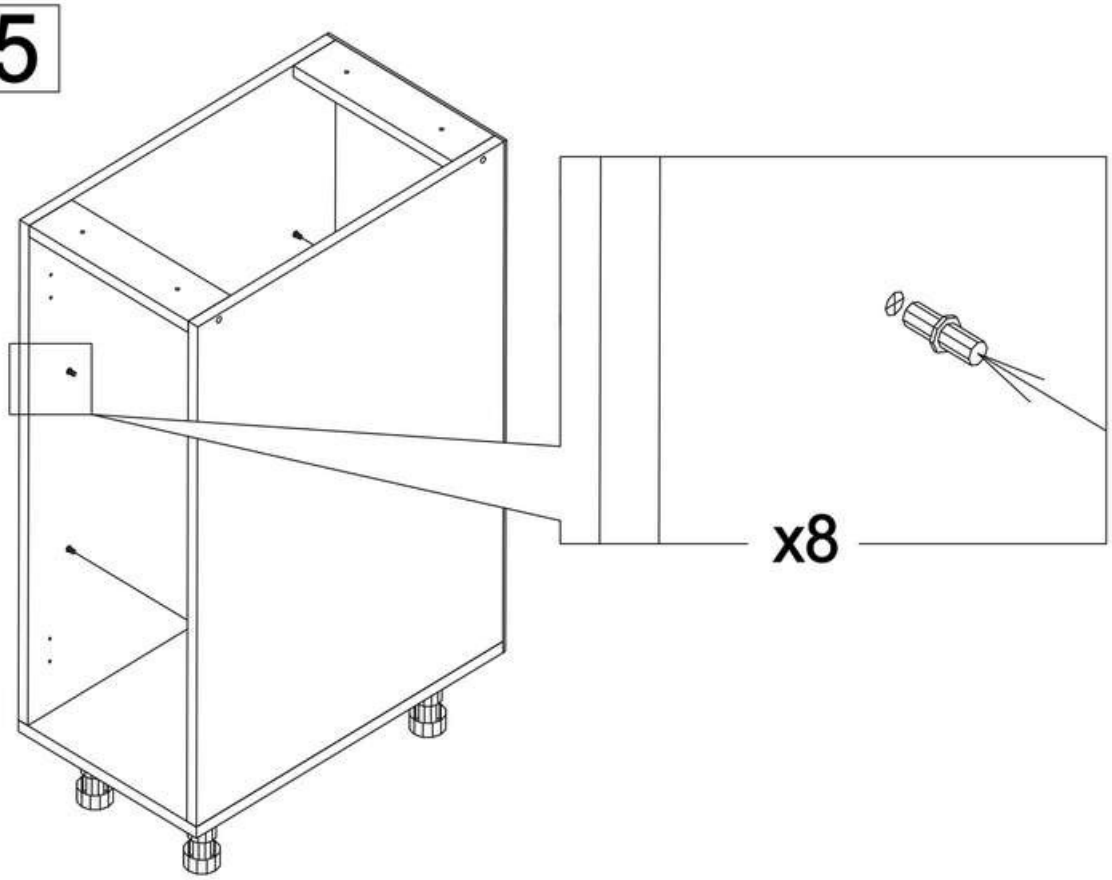

6

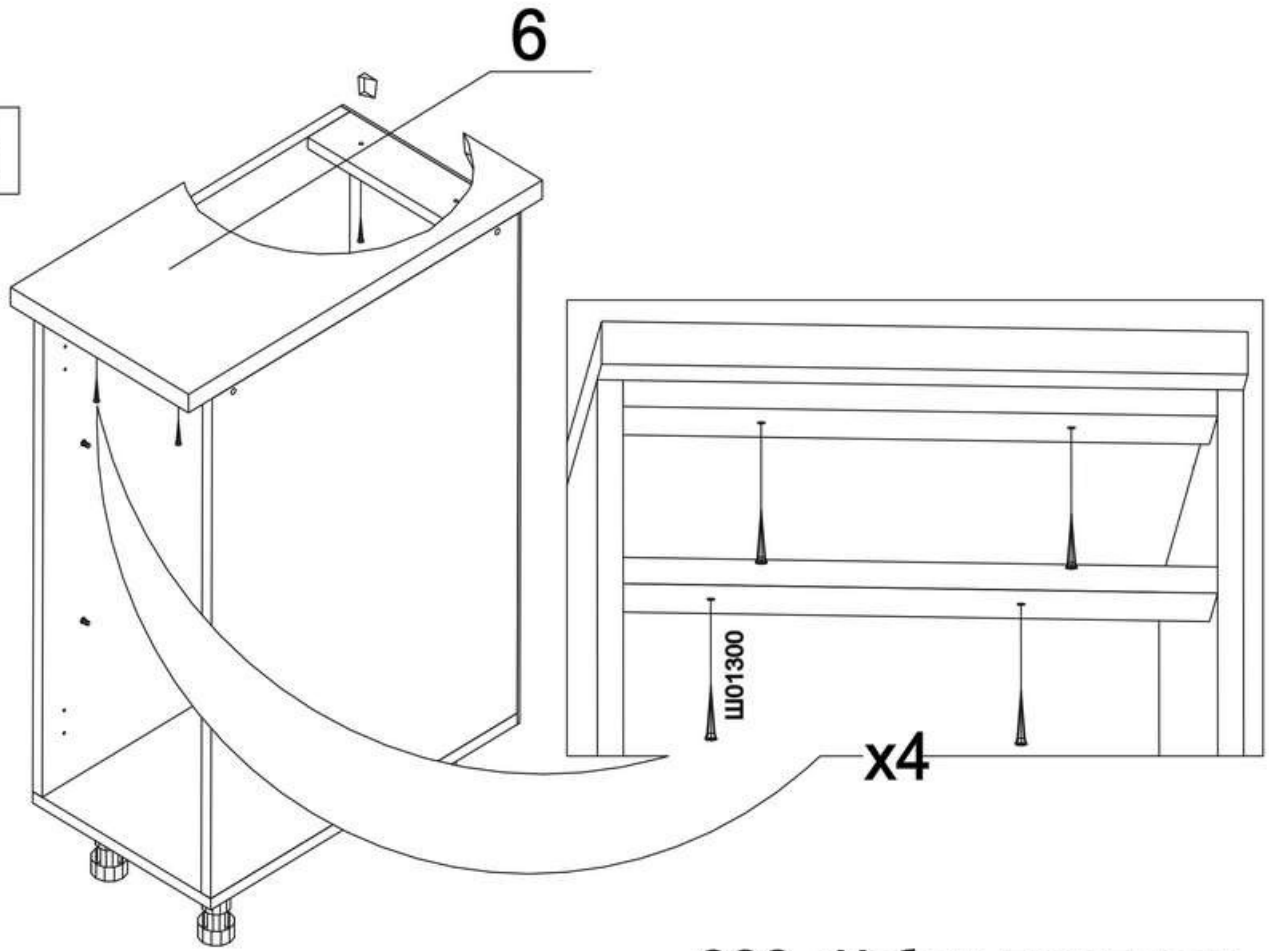

ООО «Мебель торг плюс»

Mebeltp.ru